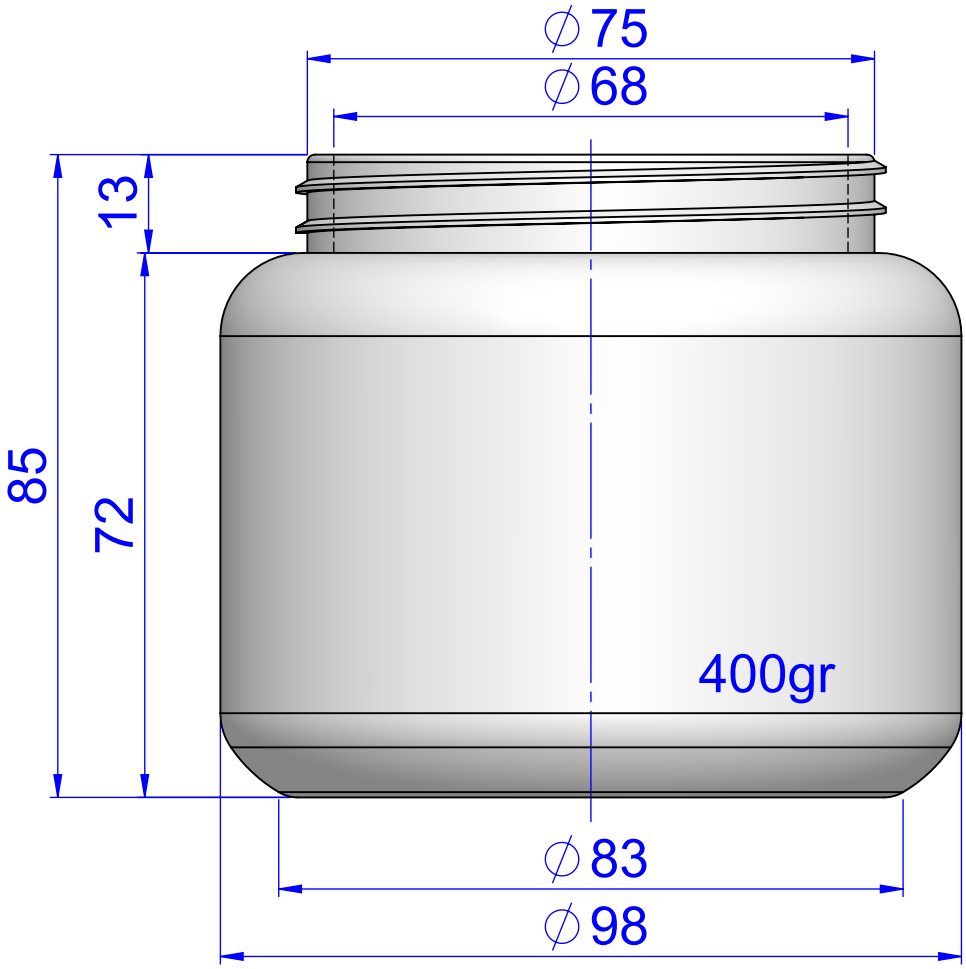

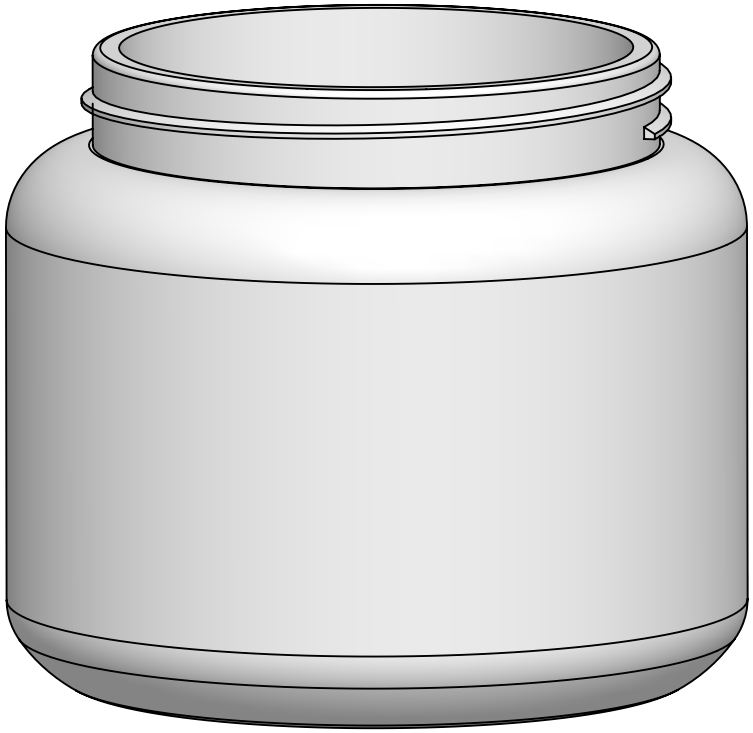

PROYECTO: **POTE 400gr**	
MATERIAL: **(2) PEAD**	
PESO: **34 (+/- 1 gr)**	
FECHA: **25/02/2021**	
CLIENTE: **TACSA**	